FECHADURAS MULTIPONTO 5 PONTOS

CERRADURAS MULTIPUNTO 5 PUNTOS
5 POINTS LOCK
SERRURES 5 POINTS

DIN3000

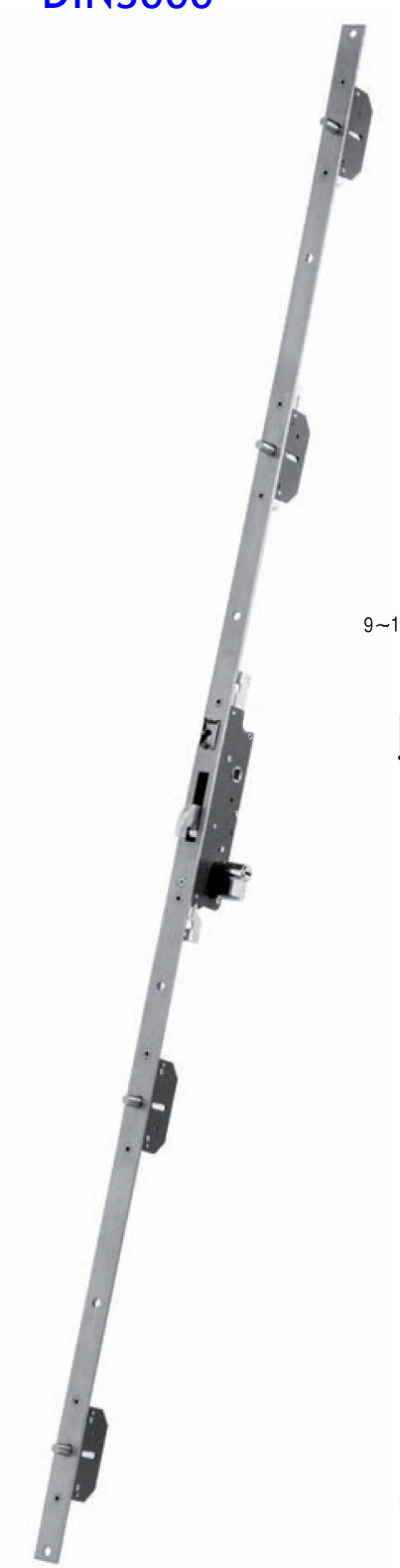

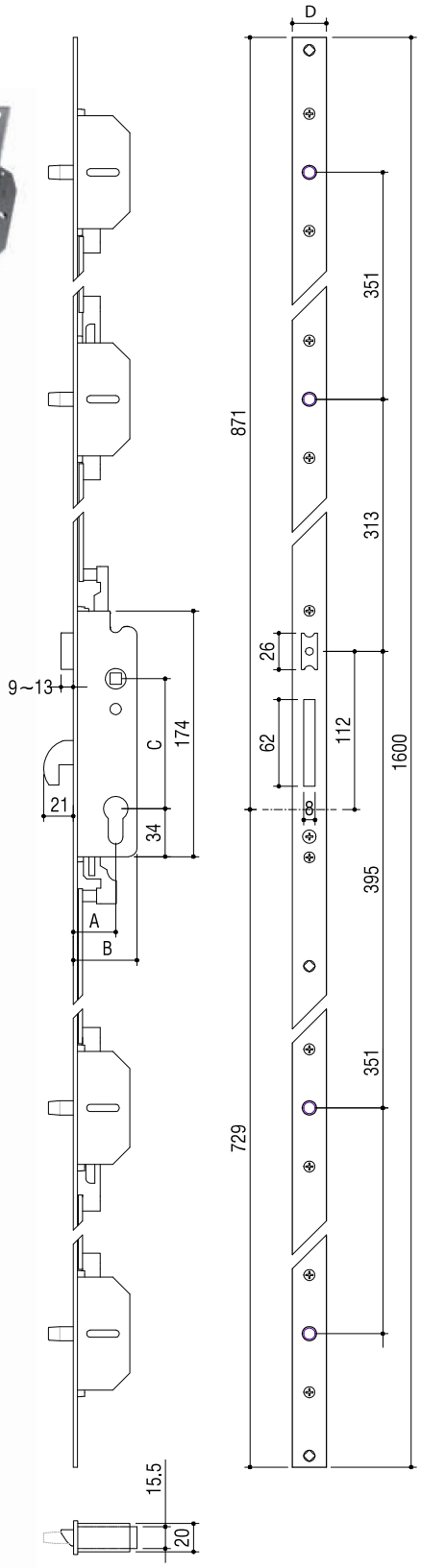

Fechadura de 5 pontos para alumínio.
Entrada de cilindro, trinco com afinação e língua basculante.
Testa em inox e chapas testa de afinação em inox.
Testa lisa ou em "U".

Cerradura de seguridad de 5 puntos de cierre para carpinterías metálicas.
Entrada para cilindro, picaporte reversible y ajustable accionado por manilla o llave.
Palanca basculante, frente y cerraderos ajustables en acero inox.
Frente plano o en "U".

5 points lock with euro cylinder entrance.
Dead bolt and adjustable latch, stainless steel forend plate.
3 adjustable stainless steel striker plates.
Flat shape/ "U" shape.

Serrure 5 points pour profilés alu, pêne central basculant avec 4 pênes dormants rotatives, demi-tour reversible et réglable.
Têtière plate ou en "U".
Livrée avec 5 gâches réglables en acier inox.

7707

A	B	C	D
25mm*	37 mm	85 mm	22/24mm
30mm	42 mm	85/92 mm	22/24mm
35mm	47 mm	85/92 mm	22/24mm

* Só com caixa central de 20.
Sólo disponible con caja espesor de 20.
Available only with 20mm box thickness.
Disponible uniquement avec boîter épaisseur 20mm.

DIN3001

A	B	C	D
25mm*	37 mm	85 mm	22/24mm
30mm	42 mm	85/92 mm	22/24mm
35mm	47 mm	85/92 mm	22/24mm

* Só com caixa central de 20.
Sólo disponible con caja espesor de 20.
Available only with 20mm box thickness.
Disponible uniquement avec boîter épaisseur 20mm.