DOBRADIÇA DIN7000 CE 2F

BISAGRA
HINGE
PAUMELLE



- Dobradiça em alumínio para perfis em alumínio de canal europeu.
  Com regulação e fiel em Inox.
  Os calços apresentam um dentado especial para evitar o deslizamento.
- Bisagra en aluminio para perfiles en aluminio de canal europeo.
  Regulable y con eje en acero inoxidable.
  Las contrachapas presentan un dentado especial para evitar el deslizamiento.
- Aluminium hinge for european groove aluminium profiles.
  With regulation and stainless steel axis.
  The back plates are incorporated with a special serration in order to avoid slipping.
- Paumelle en aluminium pour aluminium profiles de gorge europeenne.
  Reglable et avec ax en acier inoxidable.
  Les platines incorporent un denté spécil pour éviter le glissement.

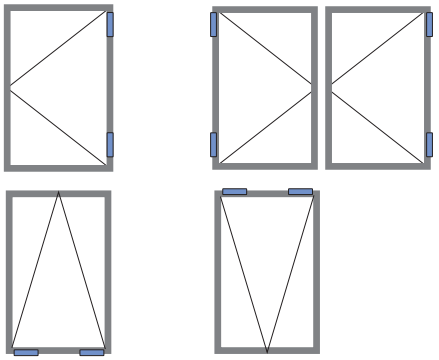

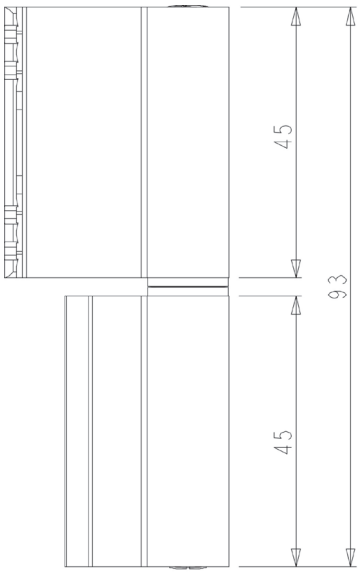

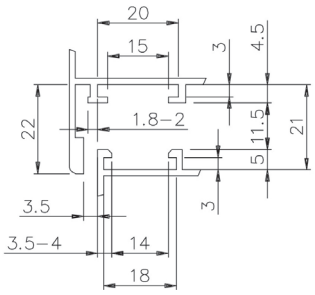

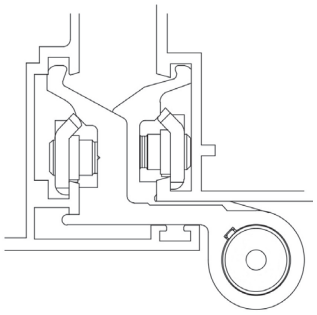

50 AL ANODIZED LACQ 2 REG D