oscilobatente

COMPASSO SUPLEMENTAR DIN8518

COMPÁS SUPLEMENTAR
SUPLEMENTARY COMPAS
COMPAS SUPPLÉMENTAIR

INVISIVEL

oscilo-batente oscilo-batiente tilt & turn

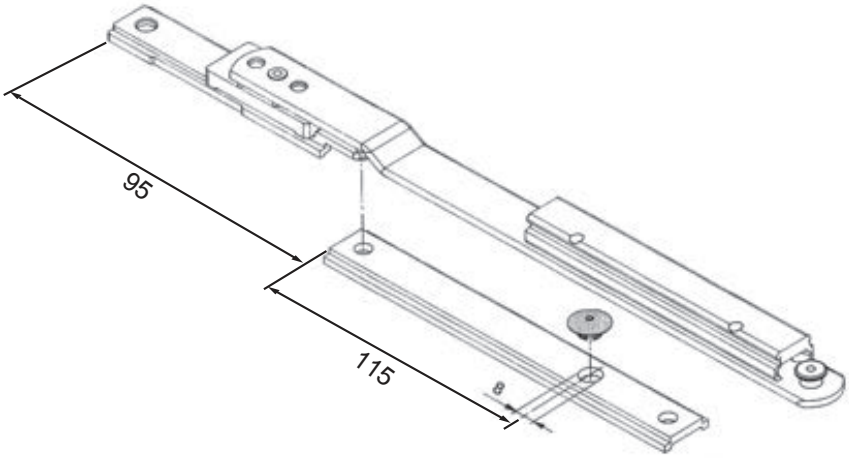

- Compasso suplementar para janelas largas.
- Compás suplementar para ventanas largas.
- Suplementar compass for long windows.
- Compass aditionnel pour fenêtres larges.

10 ZM INOX ZINC