ABERTURA BASCULANTE

APERTURA BASCULANTE
SWINGING OPENING
OVERTURE BASCULANT

NADIR INVISIVEL INOX DIN4700.CE



50 INX

- Sistema de abertura basculante en inox 304 para janelas de câmara europeia.
  Funcionando no canal, permanece invisível quando a janela está fechada.
- Sistema de apertura para ventanas basculantes en inox 304 de canal europeu.
  Aplicado en el canal del perfil, continua siendo invisible cuando la ventana está cerrada.
- European chamber tilting system in inox 304 for windows opening system.
  Aplied in the chamber, it remains invisible when the window is closed.
- System d´oberture des fenetres basculants de chambre européene en inox 304.
  Apliqués dans le canal reste invisible lorsque la fenetre est fermé.

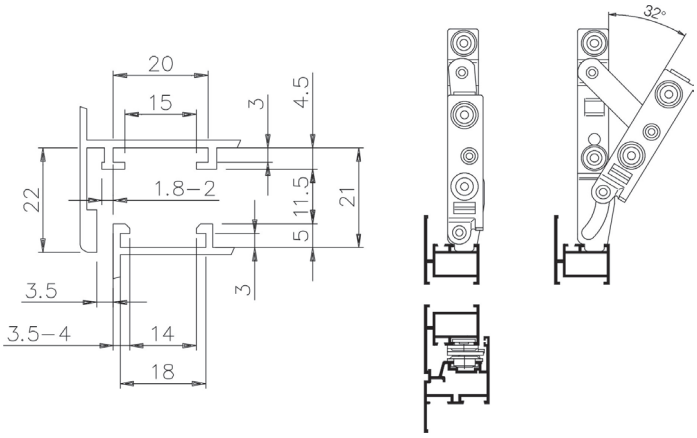

ENCAIXE BANDEIRA DIN4700



- Sistema em encaixe bandeira para janelas de abertura basculante interior.
- Sistema de apertura para ventanas basculantes interior.
- Opening system for tilting interior windows.
- Système d´oberture des fenetres basculants intérieur.

50 AL ANODIZED LACQ