DOBRADIÇAS VEDA LUZ

BISAGRAS VEDA LUZ
WINDOW HINGES
PAUMELLES POUR FENÊTRES

DIN4300



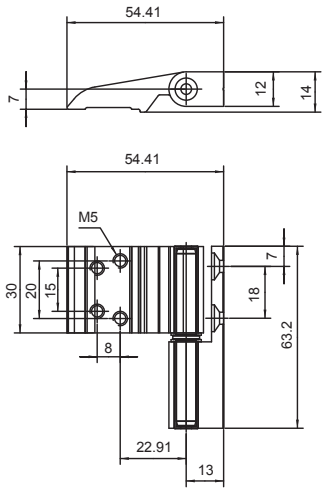

- Dobradiça em alumínio para janelas veda luz.
  Fiel em inox.
- Bisagras en aluminio para ventanas veda luz.
  Fiel em acero inoxidable.
- Aluminium hinge for light brake shutters interior doors.
  Stainless steel axis.
- Paumelles en aluminium.
  Axe en acier inox.

DIN4301



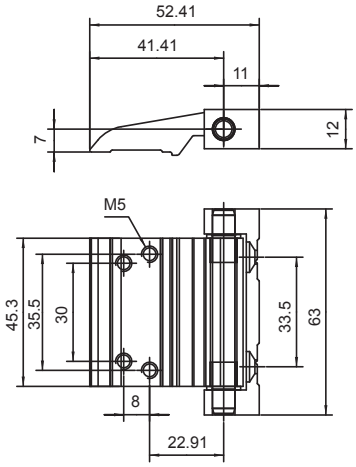

- Dobradiça em alumínio para janelas veda luz.
  Fiel em inox.
- Bisagras en aluminio para ventanas veda luz.
  Fiel em acero inoxidable.
- Aluminium hinge for light brake shutters interior doors.
  Stainless steel axis.
- Paumelles en aluminium.
  Axe en acier inox.

100 AL ANODIZED LACQ